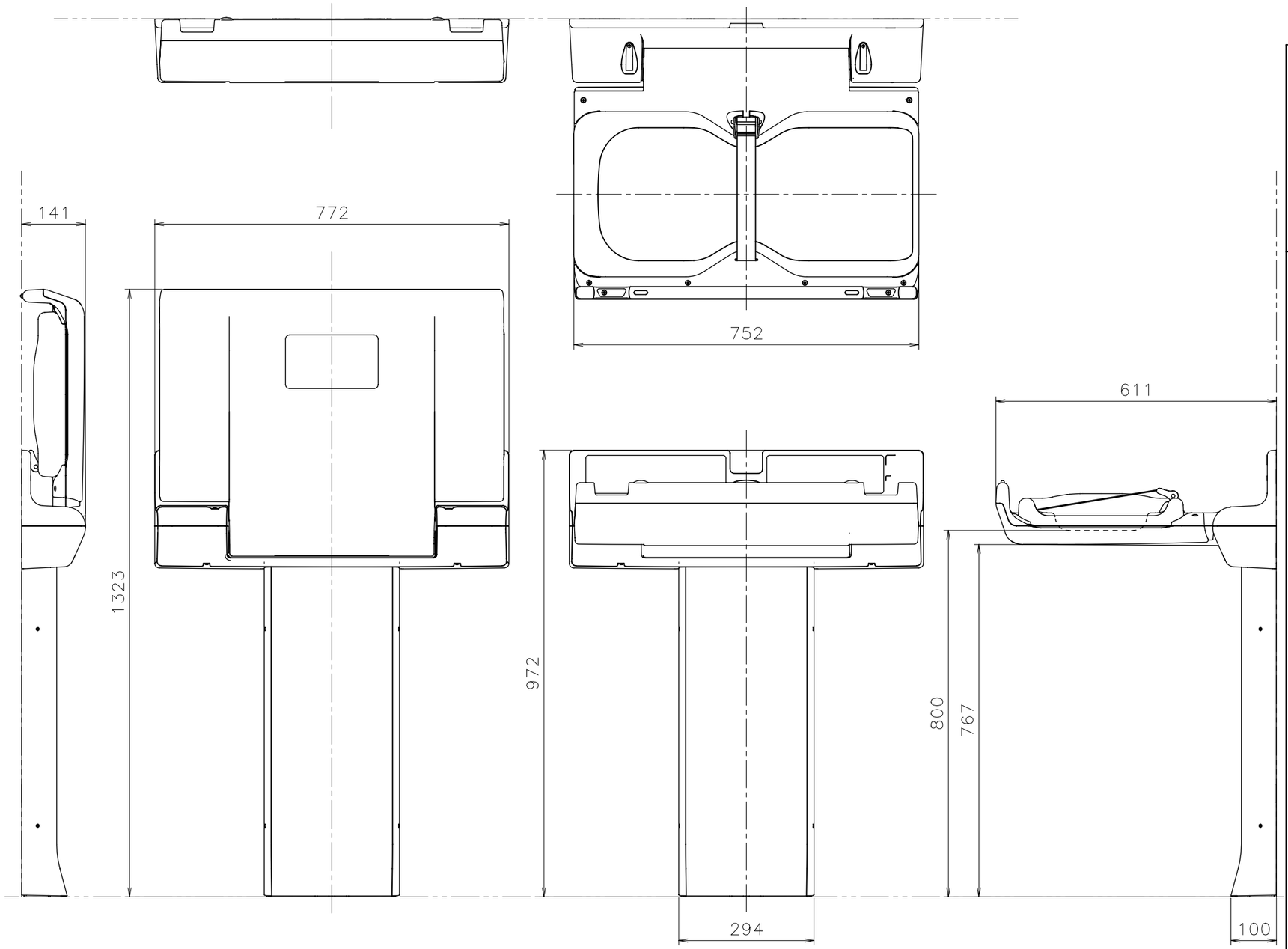

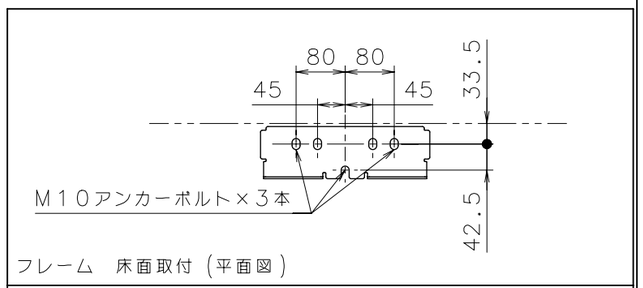

フレーム　床面取付（平面図）

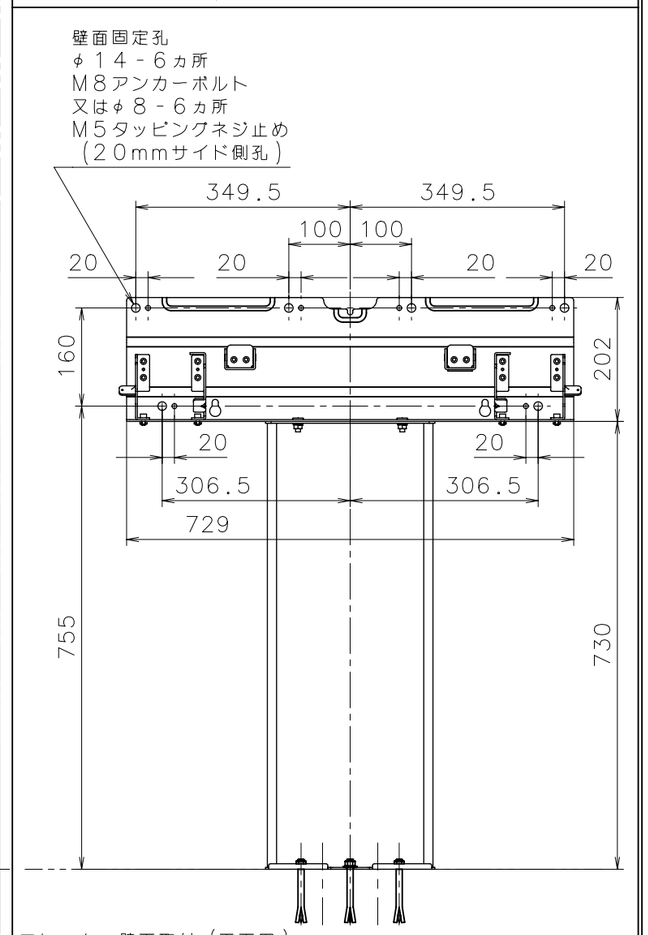

フレーム　壁面取付（正面図）

使用対象年齢	1ヵ月～2歳半までの乳幼児
耐荷重	392N（40kgf）
製品重量	23kg
材質	本体：ABS樹脂、鋼（防錆処理） 張り材：TPOレザー
付属品	誘導案内ステッカー：2枚／警告ステッカー：1枚 荷物マークステッカー：2枚 M8ナット：2個 M8用スプリングワッシャー：2個 M8用平ワッシャー：2個／U字ワッシャー：5個 φ5タッピングネジ：6個 φ5平ワッシャー：6個

※本図の寸法および重量は参考値となります。
※アンカーボルト等の固定金具は付属されておりません。
壁・床の種類に合わせて御用意下さい。

商品図

DEVELOPMENT-CODE	PRODUCT NAME		略製品名称		
WOK21	Diaper changing station OK21F		横型おむつ交換台OK21F		
PART NO.	PART NAME		部品名称		
114068	*		※		
DATE OF ISSUE	MATERIAL / GRADE (EQUIVALENT MATERIAL)		SURFACE TREATMENT		
16.11.01	assy		*		
Combi	ISSUED BY	SCALE	PROJECTED AREA	MASS	
	PRODUCT CENTER	1：10	* (cm2)	(g)	
APPROVED BY / CHECKED BY	DESIGNED BY / DRAWN BY		DRAWING NO.	SHEET	REV NO.
谷中 / 谷中	玉之内 / 玉之内		K01-T0081-01	1/1	00

A3

DIM mm